OZNAČENIE:	OK-08

POPIS:

HLINÍKOVÉ OKNO - S IZOLAČNÝM TROJSKLOM
OTVÁRAVO SKLOPNÉ

SCHÉMA

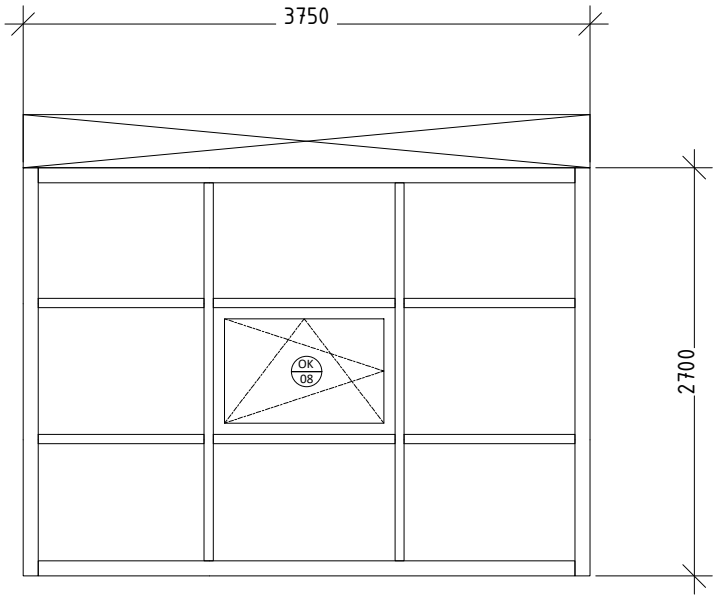

ROZMER VÝROBKU /mm/		3800x2700
STUPEŇ POŽIARNEJ ODOLNOSTI		
AKUSTICKÉ PARAM. OKNA		
TEPLOTECHNICKÉ PARAM. OKNA		Uw = 0,85 W/m^2.K
KONŠTR. RÁM.	MATERIÁL	HLINÍKOVÉ PROFILY
	KONŠTRUKCIA RÁMU	6 KOMOROVÉ RÁMY
	POVRCHOVÁ ÚPRAVA, FAR. ODTIEŇ	RAL 7016 - ANTRACIT, INTERIÉR - BIELA
ZASKLENIE	ZASKLENIE	IZOLAČNÉ TROJSKLO
	VÝPLŇ	-
	OSTATNÉ	Ug = 0,5 W/m^2.K
KOVANIE	KOVANIE	CELOOBVODOVÉ
	ZÁMOK-TYP/MATER./FARBA	-
OSTATNÉ	PARAPET VNÚTORNÝ	PLASTOVÝ - FARBA BIELA
	PARAPET VONKAJŠÍ	POZINK. PLECH - FARBA RAL 7016 - ANTRACIT
	TIENENIE VNÚTORNÉ	-
	TIENENIE VONKAJŠIE	-
ŠPECIFIKÁCIA		
	POČET KS SPOLU	1

POZNÁMKA

- OSADENIE OKNA DO FASADNEHO SYSTÉMU
- PRED ZADANÍM DO VÝROBY JE POTREBNÉ ZAMERAŤ SKUTOČNÉ ROZMERY OTVOROV A DETAILY KONZULTOVAŤ S ARCHITEKTOM ALEBO INVESTOROM

- NAD OKNOM V MIESTE ŽALÚZIÍ PÔŽIŤ ROZŠIROVACÍ PROFIL VIĎ.DETAIL NADPRAŽIA